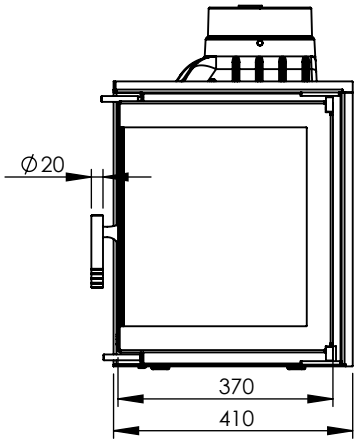
Ø20
370
410

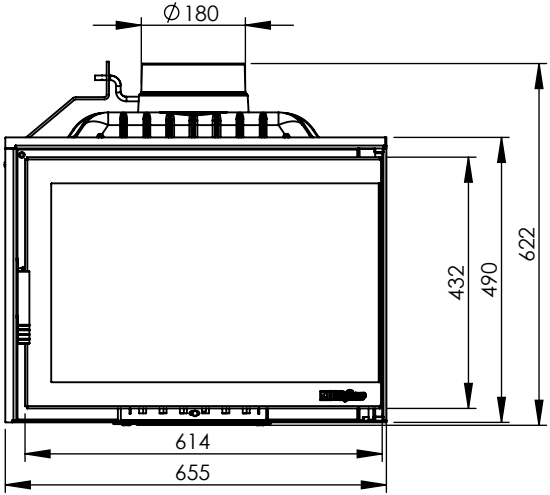
Ø180
432
490
622
614
655

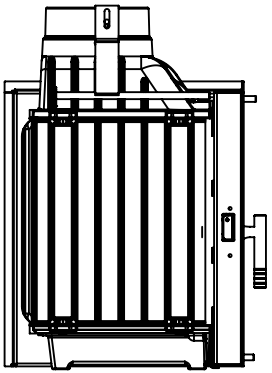

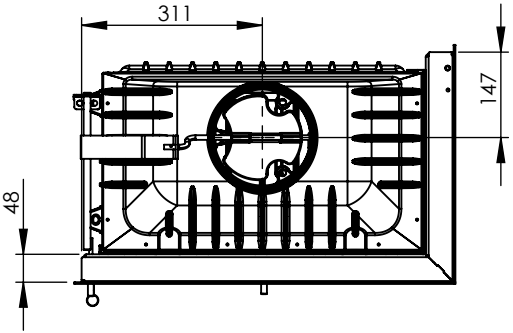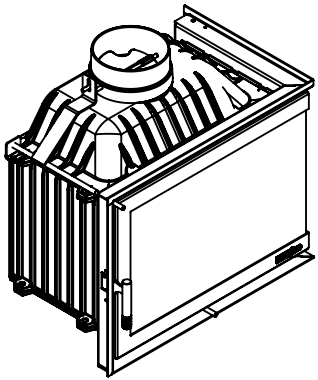
311
147
48